Doigts d'indexage • sans bague six pans

22120.0450

Description produit

Les doigts d'indexage sont utilisés pour les alésages d'indexage.

Matières

Corps
- inox 1.4305

Embout
- inox 1.4305, nickelé

Bouton
- thermoplastique (PA 6), noir

Assemblage

Des outils de montage appropriés sont disponibles.

Plus d'informations

Notes

Bouton non démontable.
Les contre-écrous doivent être commandés séparément.

Autres produits

- Brides de fixation, pour doigts et verrous d'indexage, en zamac
- Douilles de fixation, pour doigts et verrous d'indexage
- Entretoise, pour doigts d'indexage

Plan

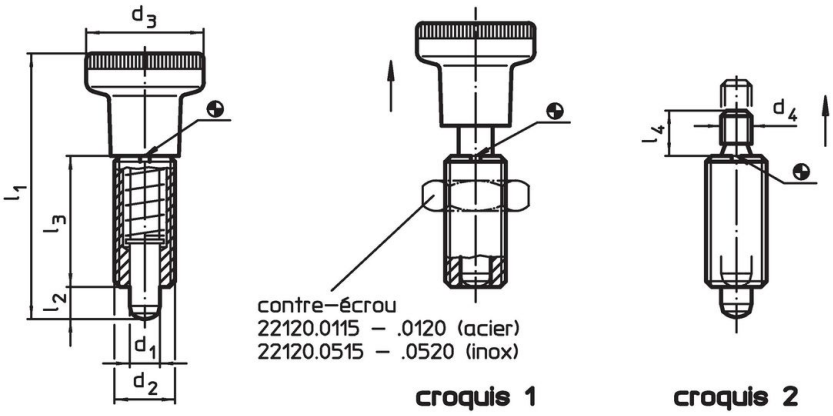

Informations détaillées

Dimensions						Pression[1]					Référence article
d_1 -0,02 -0,05	d_2	d_3	l_1 ~	l_2 min.	l_3	F_1 ~	F_2 ~	min.	max.		
[mm]						[N]		[°C]		[g]	
avec bouton – croquis 1, inox											
10	M20 x 1,5	31	80	10	41	23	54	-30	80	104	22120.0450

[1] valeur moyenne mesurée

Accessoires

	Dimensions d_2 [mm]	Ouverture de clé [mm]	[g]	Référence article
contre écrous ISO 8675 (DIN 439), inox				
	M20 x 1,5	30	32,0	**22120.0520**
outil de montage, acier				
	M20 x 1,5	–	27,0	**22120.0960**

Exemple d'application

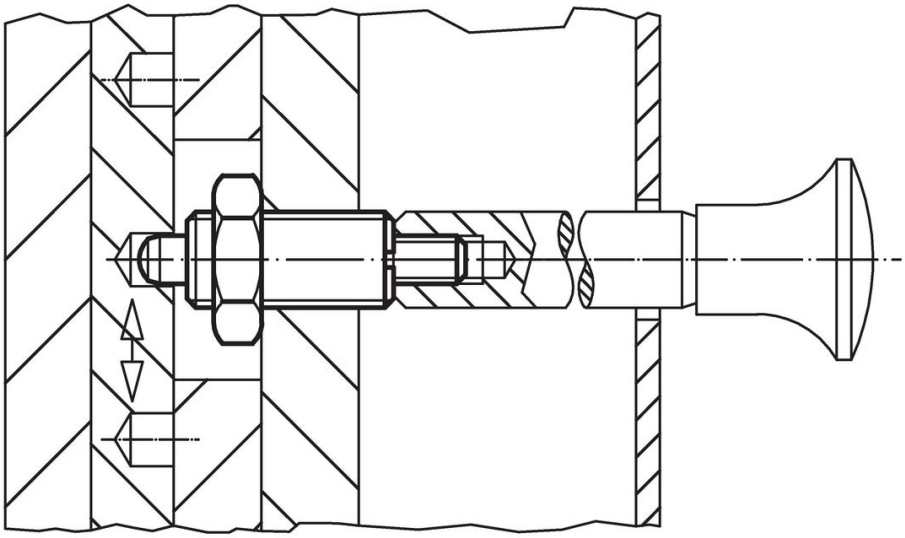

Conformité

Conforme à la directive RoHS
Conforme à la directive 2011/65/CE et à la directive 2015/863.

Ne contient pas de substances SVHC
Pas de substances SVHC avec une teneur supérieure à 0,1% m/m – Liste SVHC [REACH] au 23.01.2024.

Ne contient pas de substances de la Proposition 65
Aucune des substances de la Proposition 65 présente.
https://www.P65Warnings.ca.gov/

Ne contient pas de minerais de la guerre
Ce produit ne contient pas de substances classées comme "minerais de la guerre" telles que le tantale, l'étain, l'or ou le wolfram provenant de République démocratique du Congo ou de pays frontaliers.