# Poussoirs latéraux • avec ressort en polyuréthane et embout

22150.0206

## Description produit

Utilisables pour positionner et appliquer une pression, p. ex. pour la peinture ou le sablage de pièces.

### Matières

**Ressort**
- plastique

**Embout**
- acier cémenté, bruni

### Assemblage

Une humidification permet une installation plus facile.
Montage par emmanchement.
Formule de calcul de l'entraxe pour l'alésage de montage :
$l_0$ = z/2 + w + x,
$l_0$ = entraxe,
y = hauteur de pièce,
w = longueur de pièce,
x = dimension coordonnée,
s = course
z = diamètre de butée
Calcul dimension x :
y supérieur ou égal à $l_2$ - $d_2$/2, alors x = $d_2$/2 - s
ou
y inférieur à $l_2$ - $d_2$/2, alors x =
$d_2$/2 - s - [($l_2$ - $d_2$/2 - y) * 0,123]

### Caractéristique

Force puissante du ressort = ressort vert

## Plan

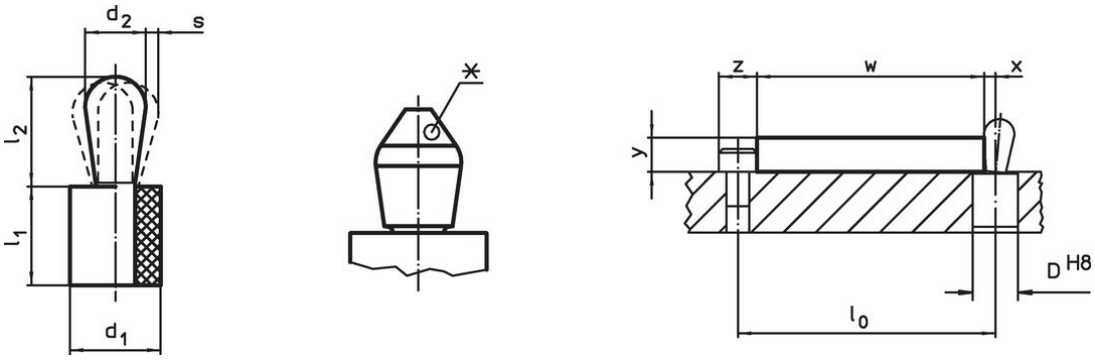


*certaines tailles (voir tableau) ont une forme d'épingle différente

## Informations détaillées

| Dimensions $d_1$ [mm] | Dimensions $d_2$ [mm] | Pression F max. [1] ~ [N] | Dimensions $l_1$ -1 [mm] | Dimensions $l_2$ ±0,5 [mm] | Course s [mm] | Alésage de positionnement D H8 [mm] | max. [°C] | [g] | Référence article |
|---|---|---|---|---|---|---|---|---|---|
| **Embout: acier/embout en acier, force puissante du ressort** | | | | | | | | | |
| **10** | **5** | **90** | 9 | 7,3 | 0,8 | 9,9 | 100 | 2,1 | **22150.0206** |

[1] valeur moyenne mesurée

## Accessoires

| | Dimensions $d_1$ [mm] | [g] | Référence article |
|---|---|---|---|
| **outil de montage** | | | |
| | **10** | 46 | 22150.0842 |

## Conformité

### Conforme à la directive RoHS
Conforme à la directive 2011/65/CE et à la directive 2015/863.

### Ne contient pas de substances SVHC
Pas de substances SVHC avec une teneur supérieure à 0,1% m/m – Liste SVHC [REACH] au 23.01.2024.

### Ne contient pas de substances de la Proposition 65
Aucune des substances de la Proposition 65 présente.
https://www.P65Warnings.ca.gov/

### Ne contient pas de minerais de la guerre
Ce produit ne contient pas de substances classées comme "minerais de la guerre" telles que le tantale, l'étain, l'or ou le wolfram provenant de République démocratique du Congo ou de pays frontaliers.