Poussoirs latéraux • avec ressort en polyuréthane et embout

22150.0243

Description produit

Utilisables pour positionner et appliquer une pression, p. ex. pour la peinture ou le sablage de pièces.

Matières

Ressort
- plastique

Embout
- thermoplastique (POM), blanc

Assemblage

Une humidification permet une installation plus facile.
Montage par emmanchement.
Formule de calcul de l'entraxe pour l'alésage de montage :
l_0 = z/2 + w + x,
l_0 = entraxe,
y = hauteur de pièce,
w = longueur de pièce,
x = dimension coordonnée,
s = course
z = diamètre de butée
Calcul dimension x :
y supérieur ou égal à l_2 - d_2/2, alors x = d_2/2 - s
ou
y inférieur à l_2 - d_2/2, alors x =
d_2/2 - s - [(l_2 - d_2/2 - y) * 0,123]

Caractéristique

Force puissante du ressort = ressort vert

Plan

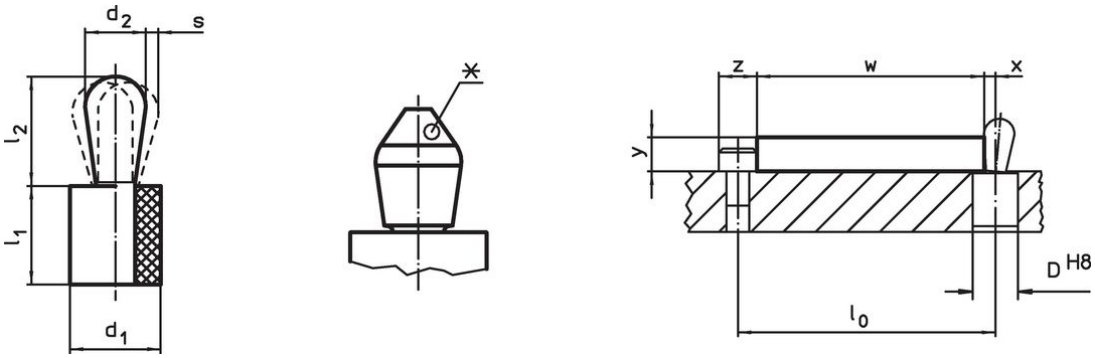

*certaines tailles (voir tableau) ont une forme d'épingle différente

Informations détaillées

Dimensions d_1 [mm]	Dimensions d_2 [mm]	Pression F max. [1] ~ [N]	Dimensions l_1 -1 [mm]	Dimensions l_2 ±0,5 [mm]	Course s [mm]	Alésage de positionnement D H8 [mm]	x[2] [mm]	max. [°C]	[g]	Référence article
Embout: thermoplastique/embout en thermoplastique, force puissante du ressort										
16	**10**	**160**	16	16,9	0,8	15,9	3,4	80	5,1	**22150.0243**

[1] valeur moyenne mesurée

[2] If the workpiece height (y) is less than l2-d2/2, the coordinate dimension (x) must be calculated.

Accessoires

	Dimensions d_1 [mm]	[g]	Référence article
outil de montage			
	16	145	22150.0844

Conformité

Conforme à la directive RoHS
Conforme à la directive 2011/65/CE et à la directive 2015/863.

Ne contient pas de substances SVHC
Pas de substances SVHC avec une teneur supérieure à 0,1% m/m – Liste SVHC [REACH] au 23.01.2024.

Ne contient pas de substances de la Proposition 65
Aucune des substances de la Proposition 65 présente.
https://www.P65Warnings.ca.gov/

Ne contient pas de minerais de la guerre
Ce produit ne contient pas de substances classées comme "minerais de la guerre" telles que le tantale, l'étain, l'or ou le wolfram provenant de République démocratique du Congo ou de pays frontaliers.