Poussoirs latéraux • avec filetage, avec joint d'étanchéité

22150.0452

Description produit

Utilisables pour positionner et appliquer une pression, p. ex. pour la peinture ou le sablage de pièces.
Joint d'étanchéité pour protéger des copeaux et poussières.

Matières

Joint
- CR

Corps
- acier, zingué par galvanisation

Ressort
- acier, zingué par galvanisation

Embout
- acier cémenté, zingué par galvanisation

Assemblage

Montage par vissage avec outil de montage.
Formule de calcul de l'entraxe pour l'alésage de montage :
l_0 = z/2 + w + x,
l_0 = entraxe,
y = hauteur de pièce,
w = longueur de pièce,
x = dimension coordonnée,
s = course
z = diamètre de butée
Calcul dimension x :
y supérieur ou égal à l_2 - d_2/2, alors x = d_2/2 - s
ou
y inférieur à l_2 - d_2/2, alors x =
d_2/2 - s - [(l_2 - d_2/2 - y) * 0,123]

Caractéristique

Ressort puissant = ressort acier, zingué par galvanisation

Plan

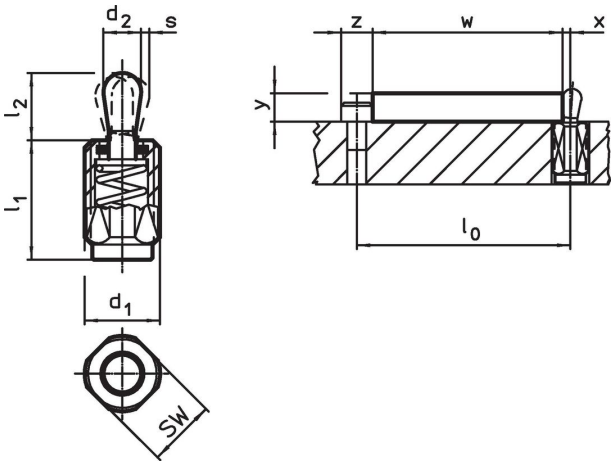

Informations détaillées

Dimensions					Course	SW	max.		Référence article
d_1	l_1 -2	Pression F max. [1] ~	d_2	l_2	s				
[mm]		[N]	[mm]		[mm]	[mm]	[°C]	[g]	
Embout: acier/force puissante du ressort									
M18 x 1,5	**18**	**200**	10	16	1,6	16	110	20	**22150.0452**

[1] valeur moyenne mesurée

Accessoires

	Dimensions d_1 [mm]	[g]	Référence article
outil de montage			
	M18 x 1,5	137	22150.0822

Exemple d'application

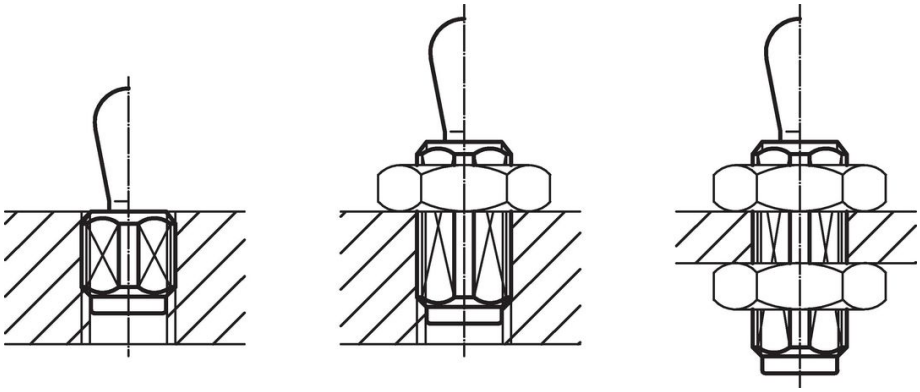

Conformité

Conforme à la directive RoHS
Contient du plomb – Conforme selon les exceptions 6a / 6b / 6c.

Contient des substances SVHC >0,1 % m/m
Contient du plomb – Liste SVHC [REACH] au 23.01.2024.

Contient des substances de la Proposition 65

En cas d’exposition, le plomb peut être cancérigène et reprotoxique.
https://www.P65Warnings.ca.gov/

Ne contient pas de minerais de la guerre
Ce produit ne contient pas de substances classées comme "minerais de la guerre" telles que le tantale, l’étain, l’or ou le wolfram provenant de République démocratique du Congo ou de pays frontaliers.