Poussoirs latéraux • filetés, avec joint d'étanchéité, avec taraudage

22150.1454

Description produit

Utilisables pour positionner et appliquer une pression, p. ex. pour la peinture ou le sablage de pièces.
Joint d'étanchéité pour protéger des copeaux et poussières.

Matières

Joint
- CR

Corps
- acier, zingué

Rondelle taraudée
- acier bruni

Ressort
- inox

Assemblage

Formule de calcul de l'entraxe pour l'alésage de montage :
$l_0 = z/2 + w + x$,
l_0 = entraxe,
y = hauteur de la pièce,
w = longueur de la pièce,
x = course,
z = diamètre de butée
Calcul de la dimension x pour pièces :
$x = d_2/2 - s$
Montage par vissage avec outil de montage.

Caractéristique

Ressort léger = ressort inox

Plus d'informations

Notes

La tige peut être personnalisée et vissée dans le taraudage du corps.

Plan

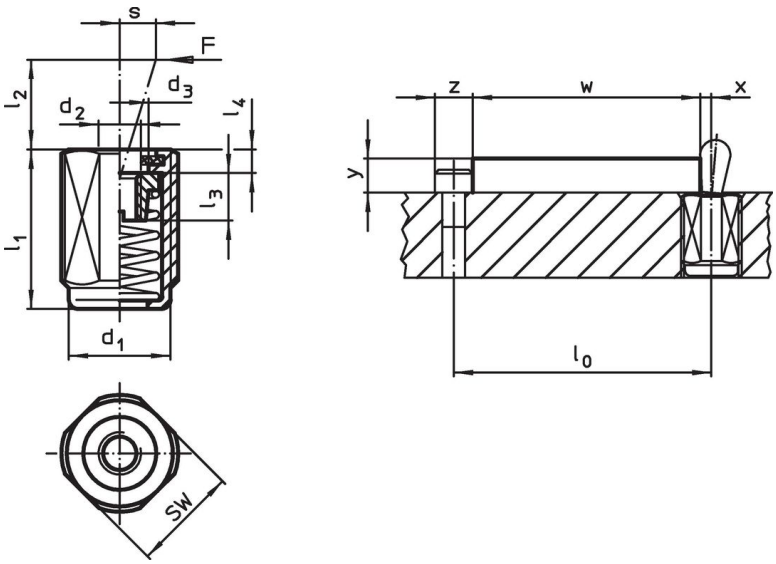

Informations détaillées

Dimensions d_1 [mm]	l_1 -2	Pression F max. [1] ~ [N]	Dimensions d_2 [mm]	d_3	l_2	l_3	l_4	Course s [mm]	SW [mm]	max. [°C]	[g]	Référence article
force légère du ressort												
M18 x 1,5	**31,5**	**100**	M6	10,1	11,5	7,5	2,3	3,2	16	110	23	22150.1454

[1] valeur moyenne mesurée

Accessoires

	Dimensions d_1 [mm]	[g]	Référence article
outil de montage			
	M18 x 1,5	137	22150.0822

Exemple d'application

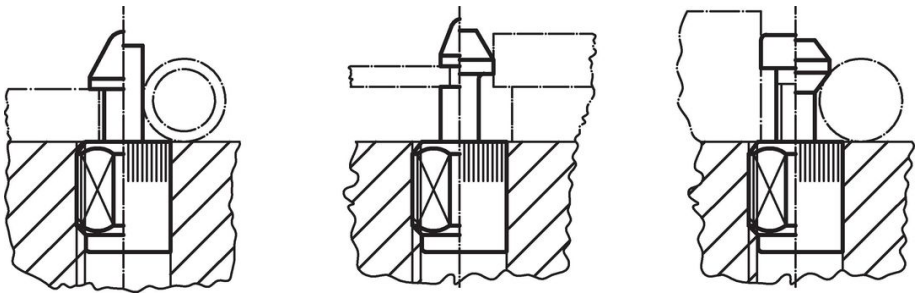

Conformité

Conforme à la directive RoHS
Contient du plomb – Conforme selon les exceptions 6a / 6b / 6c.

Contient des substances SVHC >0,1 % m/m
Contient du plomb – Liste SVHC [REACH] au 23.01.2024.

Contient des substances de la Proposition 65

En cas d'exposition, le plomb peut être cancérigène et reprotoxique.
https://www.P65Warnings.ca.gov/

Ne contient pas de minerais de la guerre
Ce produit ne contient pas de substances classées comme "minerais de la guerre" telles que le tantale, l'étain, l'or ou le wolfram provenant de République démocratique du Congo ou de pays frontaliers.