Brides • à nez
23180.0111

Description produit

Cette bride (tête de bridage) à nez est essentiellement utilisée dans le serrage mécanique des pièces à usiner.

Matières

- acier traité, bruni

Plan

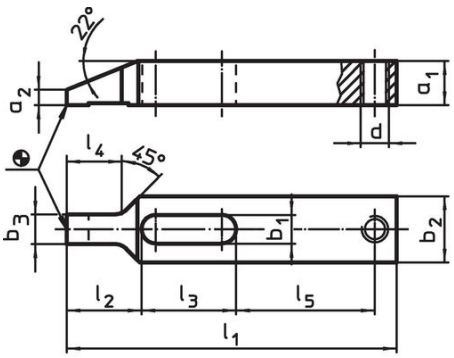

croquis 1

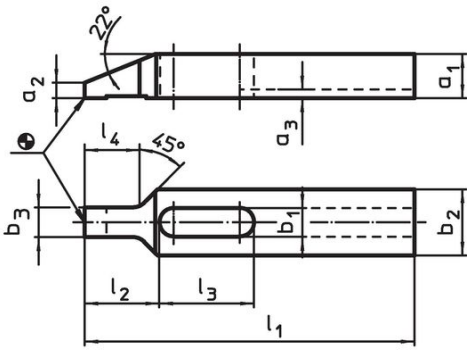

croquis 2

Informations détaillées

Cote nominale b_1 [mm]	Dimensions l_1	a_1	a_2	b_2	b_3	d	l_2	l_3	l_4	l_5 [mm]	[g]	Référence article
avec taraudage pour vis de réglage – croquis 1												
11	**125**	15	5	25	11,5	M10	28	36	21	52	261	23180.0111

Exemple d'application

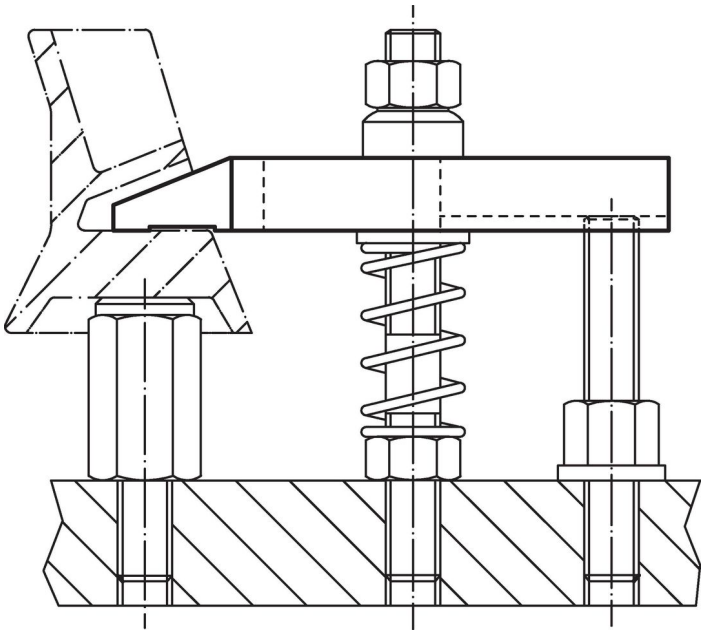

Conformité

Conforme à la directive RoHS
Conforme à la directive 2011/65/CE et à la directive 2015/863.

Ne contient pas de substances SVHC
Pas de substances SVHC avec une teneur supérieure à 0,1% m/m – Liste SVHC [REACH] au 23.01.2024.

Ne contient pas de substances de la Proposition 65
Aucune des substances de la Proposition 65 présente.
https://www.P65Warnings.ca.gov/

Ne contient pas de minerais de la guerre
Ce produit ne contient pas de substances classées comme "minerais de la guerre" telles que le tantale, l'étain, l'or ou le wolfram provenant de République démocratique du Congo ou de pays frontaliers.