Poignées tubulaires

24321.0550

Description produit

Les poignées tubulaires sont utilisées par exemple pour des portes de machines.
Ces poignées tubulaires en aluminium se caractérisent par une construction ergonomique et solide ainsi que par un design moderne. Cette version est munie de branches de préhension coudées (poignées à branches coudées).

Matières

Poignée
- aluminium, revêtu de plastique, noir similaire à RAL 9005, aspect mat

Handle shank
- zamac, revêtu de plastique, noir similaire à RAL 9005, aspect mat

Couvercle
- plastique, gris

Assemblage

Montage par l'arrière.

Plus d'informations

Notes

Réalisations spéciales sur demande.

Plan

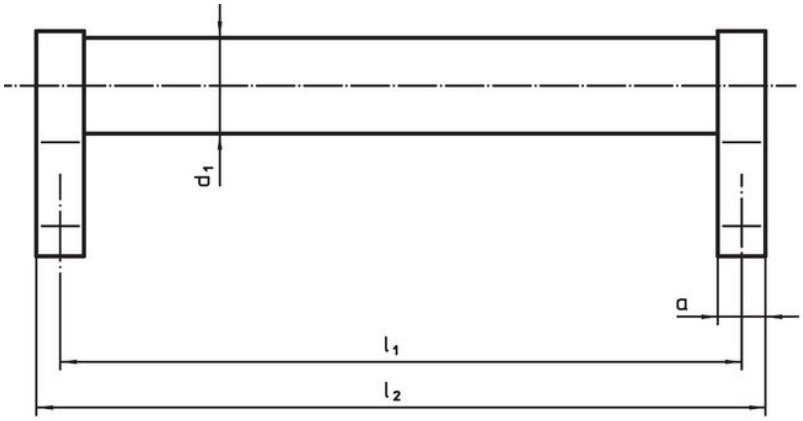

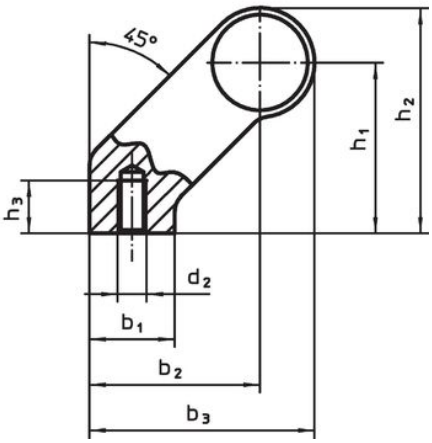

Informations détaillées

Dimensions												Référence article
d_1	l_1 ±0,25	a	b_1	b_2	b_3	d_2	h_1	h_2	h_3 min.	l_2	[g]	
[mm]												
noir												
28	**350**	14	25	50	66	M8	50	66	15	364	501	24321.0550

Conformité

Conforme à la directive RoHS
Contient du plomb – Conforme selon les exceptions 6a / 6b / 6c.

Contient des substances SVHC >0,1 % m/m
Contient du plomb – Liste SVHC [REACH] au 23.01.2024.

Contient des substances de la Proposition 65
En cas d'exposition, le plomb peut être cancérigène et reprotoxique.
https://www.P65Warnings.ca.gov/

Ne contient pas de minerais de la guerre
Ce produit ne contient pas de substances classées comme "minerais de la guerre" telles que le tantale, l'étain, l'or ou le wolfram provenant de République démocratique du Congo ou de pays frontaliers.