Manivelles • DIN 468, déportées, avec carré DIN 79

24330.0320

Description produit

Avec ces poignées, la bavure de moulage est rectifiée et sablée. Le moyeu est usiné.

Matières

Poignée
- acier, tourné, zingué par galvanisation, passivé

Corps de la manivelle
- fonte sphérolithique, revêtue de plastique, noir

Plan

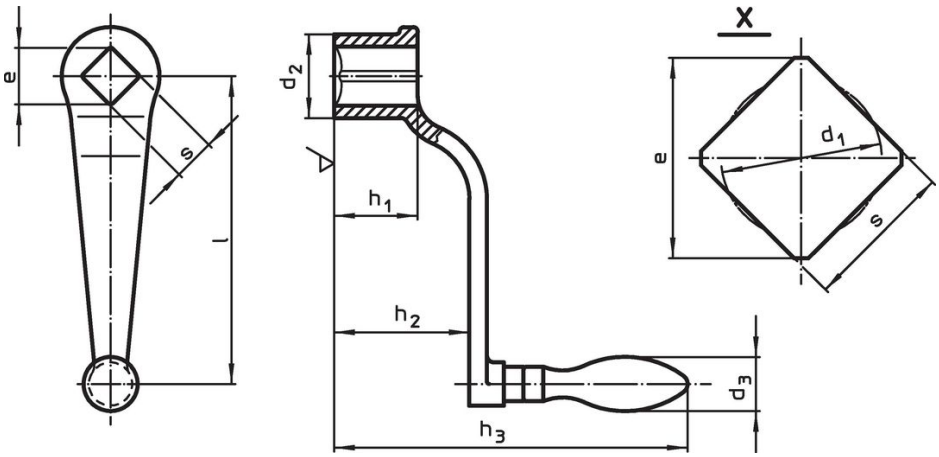

Informations détaillées

l	s H11	e min.	Dimensions d1	d2	h1	h2 ~	h3	d3 Ø poignée		Référence article
			[mm]					[mm]	[g]	
avec poignée fixe (EH 24450., DIN 39), forme F										
80	**10**	13,1	10,5	24	24	38	114	18	187	24330.0320

Conformité

Conforme à la directive RoHS
Contient du plomb – Conforme selon les exceptions 6a / 6b / 6c.

Contient des substances SVHC >0,1 % m/m
Contient du plomb – Liste SVHC [REACH] au 23.01.2024.

Contient des substances de la Proposition 65
En cas d'exposition, le plomb peut être cancérigène et reprotoxique.
https://www.P65Warnings.ca.gov/

Ne contient pas de minerais de la guerre
Ce produit ne contient pas de substances classées comme "minerais de la guerre" telles que le tantale, l'étain, l'or ou le wolfram provenant de République démocratique du Congo ou de pays frontaliers.