Leviers de serrage réglables

24440.0332

Description produit

Matières

Levier
- acier bruni

Pièces intérieures
- acier, bruni, qualité 5.8

Vis
- acier, bruni, qualité 5.8

Boule
- thermoplastique (PF 31), noir, DIN 319

Fonctionnement

En soulevant le levier la cannelure est libérée. La poignée peut alors être mise en position. En relâchant le levier, la cannelure s'enclenche.

Plus d'informations

Notes

La partie taraudée est interchangeable.

Plan

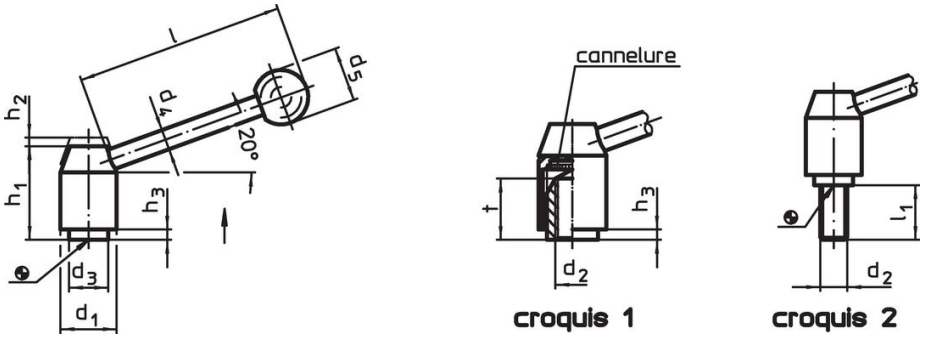

Informations détaillées

Dimensions											Référence article
d_1	d_2	l_1	d_3	d_4	d_5	h_1	h_2	h_3	l ~	[g]	
[mm]											
avec filetage – croquis 2, acier											
28	**M12**	**80**	19	12	30	48,5	4,5	4,5	110	320	**24440.0332**

Conformité

Conforme à la directive RoHS

Contient du plomb – Conforme selon les exceptions 6a / 6b / 6c.

Contient des substances SVHC >0,1 % m/m

Contient du plomb – Liste SVHC [REACH] au 23.01.2024.

Contient des substances de la Proposition 65

En cas d'exposition, le plomb peut être cancérigène et reprotoxique.
https://www.P65Warnings.ca.gov/

Ne contient pas de minerais de la guerre

Ce produit ne contient pas de substances classées comme "minerais de la guerre" telles que le tantale, l'étain, l'or ou le wolfram provenant de République démocratique du Congo ou de pays frontaliers.