Poussoirs latéraux • avec ressort plastique et embout - INCH

2B150.0211

Description produit

Utilisables pour positionner et appliquer une pression, p. ex. pour la peinture ou le sablage de pièces.

Matières

Corps
- aluminium

Ressort
- plastique

Embout
- acier cémenté, bruni

Assemblage

Montage par emmanchement.
Formule de calcul de l'entraxe pour l'alésage de montage :
l_0 = z/2 + w + x,
l_0 = entraxe,
y = hauteur de pièce,
w = longueur de pièce,
x = dimension coordonnée,
s = course
z = diamètre de butée
Calcul dimension x :
y supérieur ou égal à l_2 - d_2/2, alors x = d_2/2 - s
ou
y inférieur à l_2 - d_2/2, alors x =
d_2/2 - s - [(l_2 - d_2/2 - y) * 0,123]

Caractéristique

ressort standard = ressort rouge

Plan

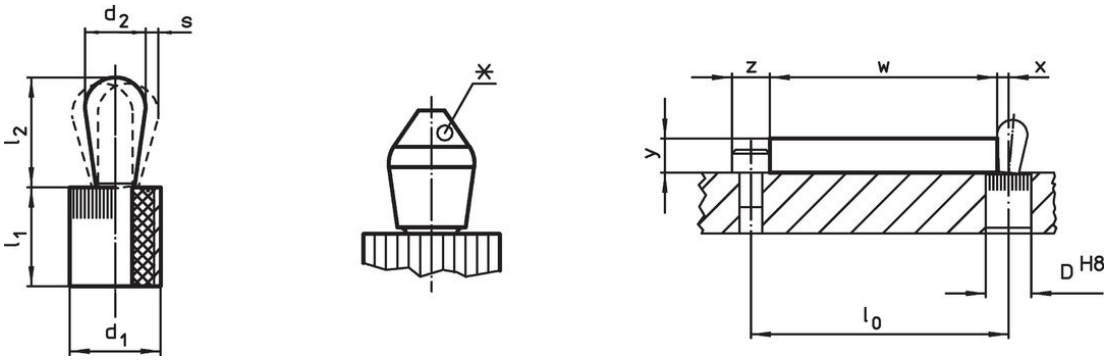

*certaines tailles (voir tableau) ont une forme d'épingle différente

Informations détaillées

Dimensions d_1	Dimensions d_2	Pression F max. [1] ~	Dimensions l_1 -0,03	Dimensions l_2 ±0,02	Course s	Alésage de positionnement D H8	max.		Référence article[2]
[in]		[lb]	[in]		[in]	[in]	[°F]	[oz]	
Embout: acier/Ressort standard									
1/4	**0,118**	**4,4**	0,295	0,145	0,016	0,25	212	0,02	**2B150.0211**

[1] valeur moyenne mesurée

[2] forme d'épingle différente (voir dessin)

Accessoires

	Dimensions d_1 [in]	[oz]	Référence article
outil de montage			
	1/4	0,678	**22150.0830**

Conformité

Conforme à la directive RoHS
Conforme à la directive 2011/65/CE et à la directive 2015/863.

Ne contient pas de substances SVHC
Pas de substances SVHC avec une teneur supérieure à 0,1% m/m – Liste SVHC [REACH] au 23.01.2024.

Ne contient pas de substances de la Proposition 65
Aucune des substances de la Proposition 65 présente.
https://www.P65Warnings.ca.gov/

Ne contient pas de minerais de la guerre
Ce produit ne contient pas de substances classées comme "minerais de la guerre" telles que le tantale, l'étain, l'or ou le wolfram provenant de République démocratique du Congo ou de pays frontaliers.