Poussoirs latéraux • avec ressort plastique et embout - INCH

2B150.0220

Description produit

Utilisables pour positionner et appliquer une pression, p. ex. pour la peinture ou le sablage de pièces.

Matières

Corps
- aluminium

Ressort
- plastique

Embout
- acier cémenté, bruni

Assemblage

Montage par emmanchement.
Formule de calcul de l'entraxe pour l'alésage de montage :
l_0 = z/2 + w + x,
l_0 = entraxe,
y = hauteur de pièce,
w = longueur de pièce,
x = dimension coordonnée,
s = course
z = diamètre de butée
Calcul dimension x :
y supérieur ou égal à l_2 - d_2/2, alors x = d_2/2 - s
ou
y inférieur à l_2 - d_2/2, alors x =
d_2/2 - s - [(l_2 - d_2/2 - y) * 0,123]

Caractéristique

Force légère du ressort = ressort bleu

Plan

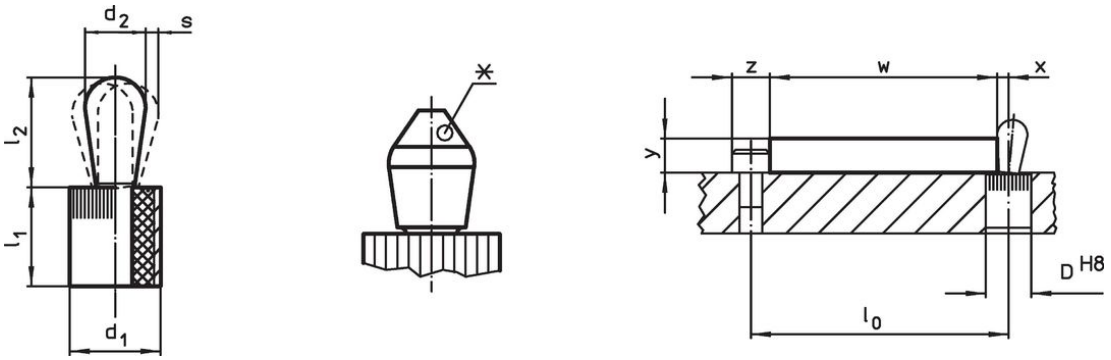

*certaines tailles (voir tableau) ont une forme d'épingle différente

Informations détaillées

Dimensions d_1 [in]	Dimensions d_2 [in]	Pression F max. [1] ~ [lb]	Dimensions l_1 -0,03 [in]	Dimensions l_2 ±0,02 [in]	Course s [in]	Alésage de positionneme D H8 [in]	max. [°F]	[oz]	Référence article
Embout: acier/force légère du ressort									
7/16	**0,197**	**6,7**	0,374	0,287	0,032	0,438	212	0,092	**2B150.0220**

[1] valeur moyenne mesurée

Accessoires

	Dimensions d_1 [in]	[oz]	Référence article
outil de montage			
	7/16	1,749	**22150.0831**

Conformité

Conforme à la directive RoHS

Conforme à la directive 2011/65/CE et à la directive 2015/863.

Ne contient pas de substances SVHC

Pas de substances SVHC avec une teneur supérieure à 0,1% m/m – Liste SVHC [REACH] au 23.01.2024.

Ne contient pas de substances de la Proposition 65

Aucune des substances de la Proposition 65 présente.
https://www.P65Warnings.ca.gov/

Ne contient pas de minerais de la guerre

Ce produit ne contient pas de substances classées comme "minerais de la guerre" telles que le tantale, l'étain, l'or ou le wolfram provenant de République démocratique du Congo ou de pays frontaliers.