Patins articulés • avec système anti-dérapage

EH 22590.

Description produit

Les patins articulés peuvent être utilisés comme pieds de machines ou butée. Les surfaces d'appuis non parallèles peuvent être compensées jusqu'à 15 °.
La capuchon en plastique du patin articulé empêche le dérapage.

Matières

Rotule
- acier de décolletage, trempé par induction, bruni
- inox 1.4305

Rotule avec axe
- acier traité, bruni
- inox 1.4305

Embout
- caoutchouc, noir

Contre-écrou
- acier, bruni, ISO 4032
- acier, bruni, DIN 934
- inox A2, ISO 4032
- inox A2, DIN 934

Patin
- acier traité, bruni
- inox 1.4305
- thermoplastique (POM), blanc

Plus d'informations

Notes

Pour les versions d_1 = M10 et M12 le contre-écrou correspond à la norme DIN 934.

Plan

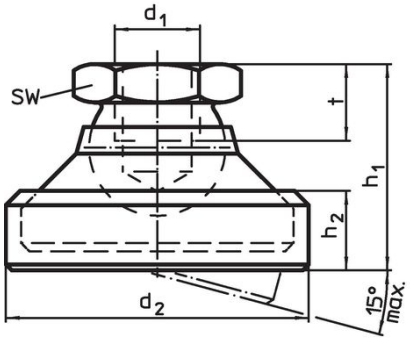

croquis 1

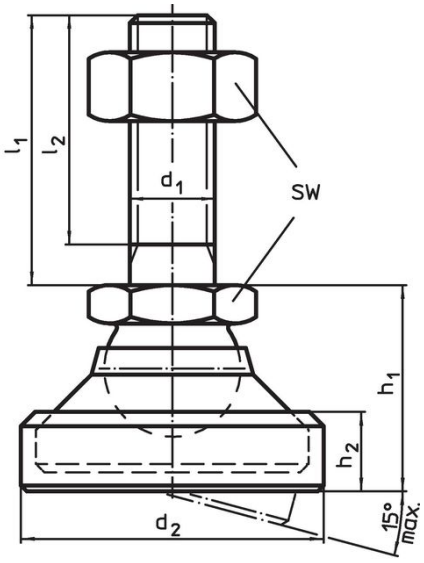

croquis 2

Informations détaillées

Dimensions							SW	Charge admissible pour utilisation statique max.		Référence article
d_1	l_1	d_2	l_2	h_1 ~	h_2	t				
[mm]							[mm]	[kN]	[g]	
patin et rotule – croquis 1, acier traité										
M 6	–	22,5	–	16,5	6,4	5,0	10	10	19,0	22590.1006
M 8	–	28,0	–	20,6	8,3	7,0	13	18	40,0	22590.1008
M10	–	36,0	–	26,0	11,0	9,0	17	20	80,0	22590.1010

Dimensions							SW	Charge admissible pour utilisation statique max.		Référence article
d_1	l_1	d_2	l_2	h_1 ~	h_2	t				
[mm]							[mm]	[kN]	[g]	
M12	–	45,0	–	30,5	13,2	11,0	19	35	126,0	22590.1012
M16	–	56,0	–	37,5	15,5	13,5	24	45	241,0	22590.1016
M20	–	67,0	–	49,5	19,5	17,0	30	55	480,0	22590.1020
M24	–	69,0	–	55,0	24,0	19,0	36	65	554,0	22590.1024
patin et rotule – croquis 1, inox										
M 6	–	22,5	–	16,5	6,4	5,0	10	8	17,0	22590.1206
M 8	–	28,0	–	20,6	8,3	7,0	13	14	36,0	22590.1208
M10	–	36,0	–	26,0	11,0	9,0	17	16	74,0	22590.1210
M12	–	45,0	–	30,5	13,2	11,0	19	28	123,0	22590.1212
M16	–	56,0	–	37,5	15,5	13,5	24	36	241,0	22590.1216
M20	–	67,0	–	49,5	19,5	17,0	30	44	500,0	22590.1220
M24	–	69,0	–	55,0	24,0	19,0	36	52	517,0	22590.1224
patin en thermoplastique, rotule en inox – croquis 1, thermoplastique										
M 6	–	22,5	–	16,5	6,4	5,0	10	4	7,8	22590.1106
M 8	–	28,0	–	20,6	8,3	7,0	13	7	17,0	22590.1108
M10	–	36,0	–	26,0	11,0	9,0	17	10	34,0	22590.1110
M12	–	45,0	–	30,5	13,2	11,0	19	18	57,0	22590.1112
M16	–	56,0	–	37,5	15,5	13,5	24	20	96,0	22590.1116
M20	–	67,0	–	49,5	19,5	17,0	30	22	190,0	22590.1120
M24	–	69,0	–	55,0	24,0	19,0	36	25	240,0	22590.1124
patin et rotule avec axe en acier – croquis 2, acier traité										
M 6	**60**	22,5	57,0	16,5	6,4	–	10	10	32,0	22590.1410
M 8	**80**	28,0	76,0	20,6	8,3	–	13	18	69,0	22590.1422
M10	**100**	36,0	95,5	26,0	11,0	–	17	20	139,0	22590.1438
M10	**150**	36,0	145,5	26,0	11,0	–	17	20	165,0	22590.1442
M12	**100**	45,0	94,5	30,5	13,2	–	19	35	252,0	22590.1452
M12	**150**	45,0	144,5	30,5	13,2	–	19	35	258,0	22590.1456
M16	**100**	56,0	94,0	37,5	15,5	–	24	45	440,0	22590.1468
M16	**200**	56,0	194,0	37,5	15,5	–	24	45	600,0	22590.1472
M20	**100**	67,0	92,5	49,5	19,5	–	30	55	762,0	22590.1482
M20	**200**	67,0	192,5	49,5	19,5	–	30	55	1080,0	22590.1488
M24	**100**	69,0	91,0	55,0	24,0	–	36	65	1020,0	22590.1495
M24	**200**	69,0	191,0	55,0	24,0	–	36	65	1287,0	22590.1498
patin et rotule avec axe en acier – croquis 2, inox										
M 6	**60**	22,5	57,0	16,5	6,4	–	10	8	30,0	22590.1610
M 8	**80**	28,0	76,0	20,6	8,3	–	13	14	71,0	22590.1622
M10	**100**	36,0	95,5	26,0	11,0	–	17	16	150,0	22590.1638
M10	**150**	36,0	145,5	26,0	11,0	–	17	16	169,0	22590.1642
M12	**100**	45,0	94,5	30,5	13,2	–	19	28	227,0	22590.1652
M12	**150**	45,0	144,5	30,5	13,2	–	19	28	258,0	22590.1656
M16	**100**	56,0	94,0	37,5	15,5	–	24	36	441,0	22590.1668
M16	**200**	56,0	194,0	37,5	15,5	–	24	36	630,0	22590.1672
M20	**100**	67,0	92,5	49,5	19,5	–	30	44	762,0	22590.1682
M20	**200**	67,0	192,5	49,5	19,5	–	30	44	1065,0	22590.1688
M24	**100**	69,0	91,0	55,0	24,0	–	36	52	1000,0	22590.1695
M24	**200**	69,0	191,0	55,0	24,0	–	36	52	1287,0	22590.1698
patin en thermoplastique, rotule avec axe en inox – croquis 2, thermoplastique										
M 6	**60**	22,5	57,0	16,5	6,4	–	10	4	21,0	22590.1510
M 8	**80**	28,0	76,0	20,6	8,3	–	13	7	49,0	22590.1522
M10	**100**	36,0	95,5	26,0	11,0	–	17	10	100,0	22590.1538
M10	**150**	36,0	145,5	26,0	11,0	–	17	10	124,0	22590.1542
M12	**100**	45,0	94,5	30,5	13,2	–	19	18	150,0	22590.1552
M12	**150**	45,0	144,5	30,5	13,2	–	19	18	184,0	22590.1556
M16	**100**	56,0	94,0	37,5	15,5	–	24	20	285,0	22590.1568
M16	**200**	56,0	194,0	37,5	15,5	–	24	20	414,0	22590.1572
M20	**100**	67,0	92,5	49,5	19,5	–	30	22	573,0	22590.1582
M20	**200**	67,0	192,5	49,5	19,5	–	30	22	704,0	22590.1588
M24	**100**	69,0	91,0	55,0	24,0	–	36	25	718,0	22590.1595
M24	**200**	69,0	191,0	55,0	24,0	–	36	25	1016,0	22590.1598

Conformité

Conforme à la directive RoHS

Conforme à la directive 2011/65/CE et à la directive 2015/863.

Ne contient pas de substances SVHC

Pas de substances SVHC avec une teneur supérieure à 0,1% m/m – Liste SVHC [REACH] au 23.01.2024.

Ne contient pas de substances de la Proposition 65

Aucune des substances de la Proposition 65 présente.
https://www.P65Warnings.ca.gov/

Ne contient pas de minerais de la guerre

Ce produit ne contient pas de substances classées comme "minerais de la guerre" telles que le tantale, l'étain, l'or ou le wolfram provenant de République démocratique du Congo ou de pays frontaliers.