Écrous moletés épaulés • DIN 466

EH 24780.

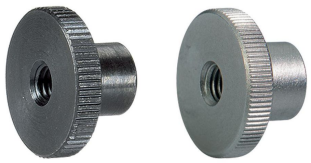

Description produit

Matières

- acier, bruni, qualité 5
- inox 1.4301, mat

Plus d'informations

Notes

Le pas et la profondeur du moletage peuvent différer de la norme DIN.

Plan

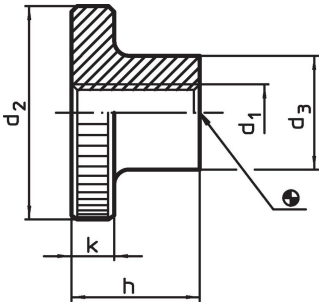

Informations détaillées

	Dimensions					Référence article
d_1	d_2	d_3	h	k	[g]	
	[mm]					
acier						
M 3	12	6	7,5	2,5	2,9	24780.0030
M 4	16	8	9,5	3,5	6,7	24780.0040
M 5	20	10	11,5	4,0	12,0	24780.0050
M 6	24	12	15,0	5,0	23,0	24780.0060
M 8	30	16	18,0	6,0	44,0	24780.0080
M10	36	20	23,0	8,0	85,0	24780.0100
M12	40	22	25,0	10,0	119,0	24780.0120[1]
inox						
M 4	16	8	9,5	3,5	6,7	24780.0240
M 5	20	10	11,5	4,0	12,0	24780.0250
M 6	24	12	15,0	5,0	23,0	24780.0260
M 8	30	16	18,0	6,0	44,0	24780.0280
M10	36	20	23,0	8,0	85,0	24780.0300

[1] Dimensions non comprises dans la norme DIN.

Exemple d'application

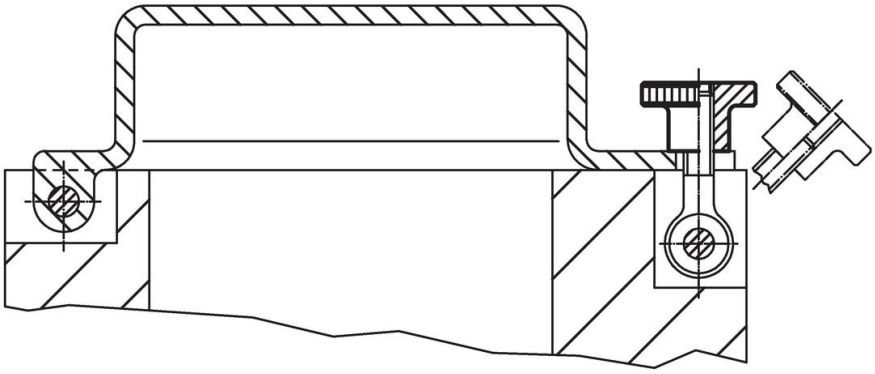

Conformité

Pour obtenir les informations détaillées sur la conformité choisissez le numéro d'article souhaité.